KA-TYPE 氣墊式避震器

Air Mounts

◇氣墊式避震器，依照 JISD-4101 氣墊耐壓試驗標準測試。
◇自然頻率為 3Hz~5Hz，最大使用壓力為 4.5 Kg/cm^2。
◇本體採一體成型，氣密性佳。
◇表面採粉體塗裝處理 , 防銹能力佳。
◇可有效隔震動 , 防震效果佳。
◇適用設備 : 冰水主機、冷卻水塔、發電機泵浦 , 排送風機 , 空調箱 , 空壓機沖床及各式落地式設備。

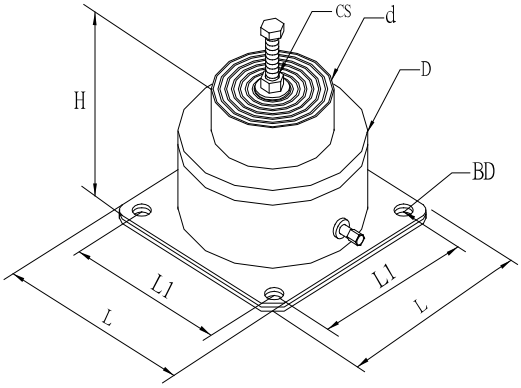

型號	設計荷重 Kgs	尺寸mm						
		L	L1	H	D	d	ØBD	ØCS
KA-100	100	125	100	110	100	50	12	12
KA-200	200	125	100	110	100	60	12	12
KA-400	400	160	125	110	140	90	12	12
KA-700	700	200	160	110	164	110	12	12
KA-1200	1200	250	200	110	212	150	14	16
KA-1600	1600	300	250	110	314	240	14	16
KA-2000	2000	350	300	110	412	330	14	16