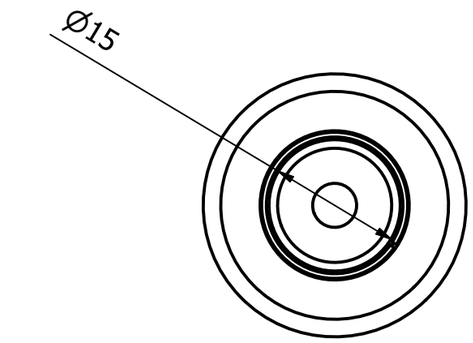

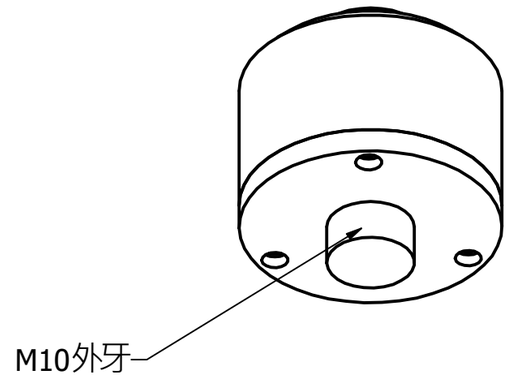

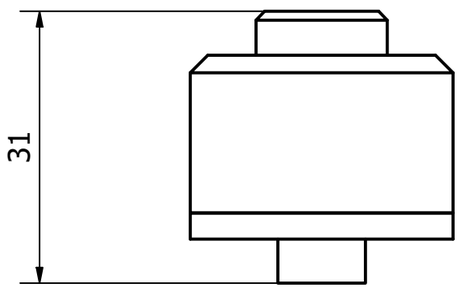

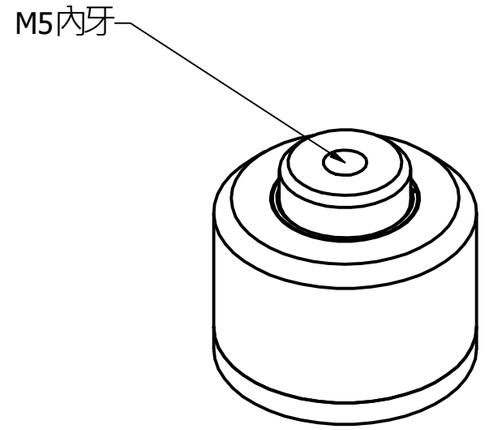

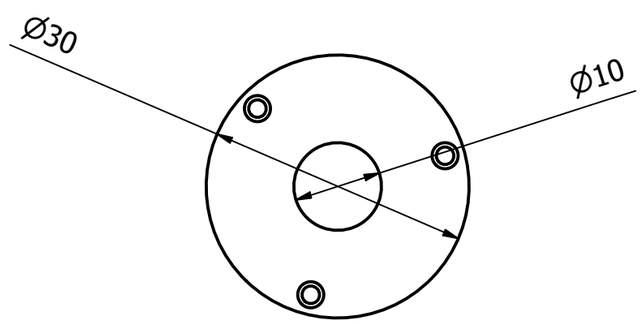

設計者	檢查者	核准者	日期	日期	
Simon	Winnie			2023-02-16	
弘立捷有限公司	WSSN避震器				
	單顆承重範圍2~8Kg			版本 v1.0	圖紙 1 / 1