EF-TYPE 泵浦防震基座

Vibration Base

◇防震基座外框採熱浸鍍鋅處理，耐候性佳。
◇採用 25mm 或 40mm 高撓度彈簧，可消除泵浦之振動傳遞。
◇有掣震螺栓設計，有效防止側向位移。
◇免充填 RC 之設計，有效的節省工時。
◇具有水平調節之功能，可輕易調整基座水平。
◇另有全不銹鋼材質可供選擇，防銹能力更佳。
◇適用設備：泵浦、氣冷式冰水主機。

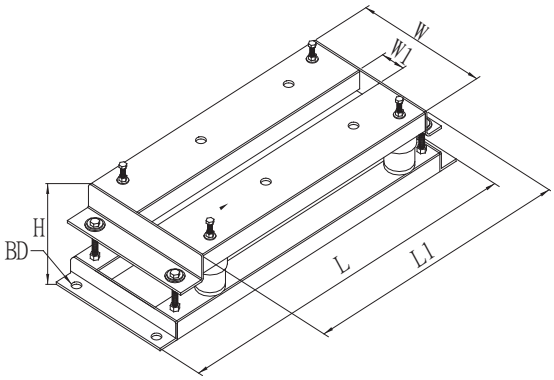

規格	尺寸mm					
	L	L1	W	W1	H	ØBD
EF-60	780	600	380	80	175	14
EF-80	980	800	440	120	175	14
EF-100	1180	1000	480	160	175	14
EF-120	1380	1200	530	170	175	14
EF-140	1580	1400	560	160	175	14
EF-160	1790	1600	580	260	175	14
EF-180	1990	1800	700	310	175	14
EF-200	2190	2000	820	430	175	14

* 請提供泵浦底座固定孔尺寸圖，做為基座固定孔鑽孔製作依據