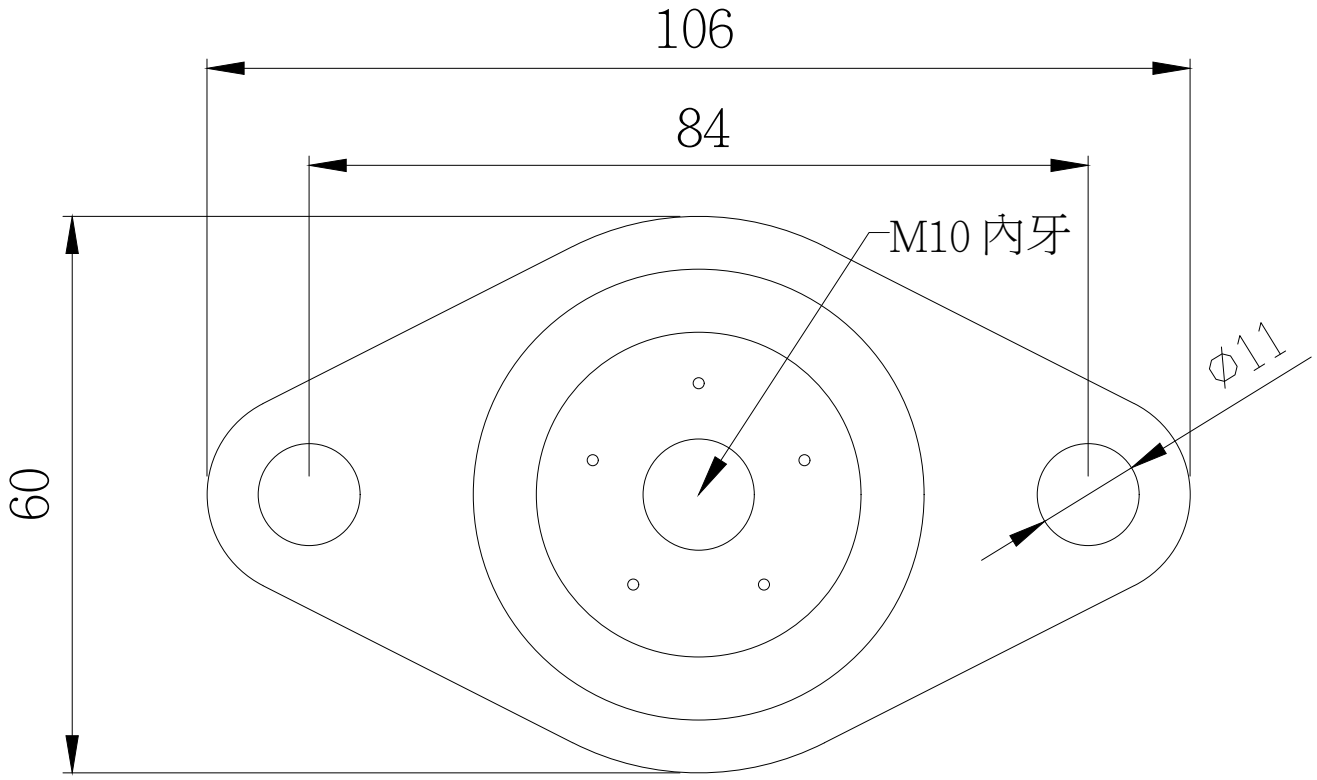

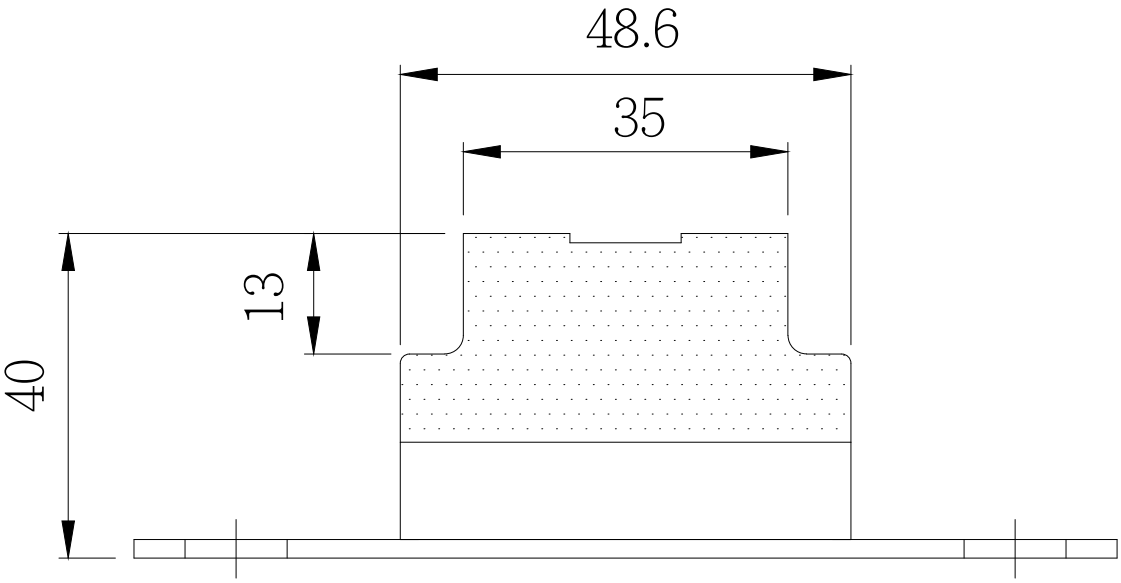

名　稱	KA-50 外型尺寸圖			承　重	範圍1~50Kg
核 定		設 計		單 位	mm　113•06•26
校 對		製 圖			
弘立捷有限公司				機台內避震需接CDA	