CA-TYPE 彈簧式避震器

Floor Spring and Neoprene

◇彈簧外表防銹採粉體塗裝處理，使用壽命長。
◇彈簧設計撓度為 25mm, 防震效率佳。
◇底座為 6mm 厚之耐磨橡膠，具防滑功能。
◇另有全不銹鋼材質可供選擇，防銹能力更佳。
◇具備水平調整螺栓可牢固的鎖在設備上。
◇適用設備：泵浦、排送風機、慣性基座。

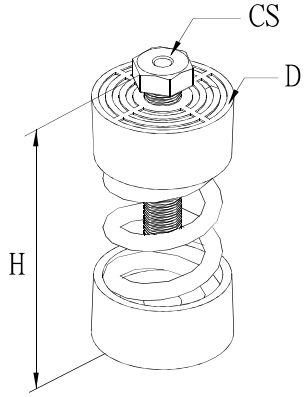

規格	尺寸mm				
	H	ØD	ØCS	L	W
CA1	160	90	M12	*	*
CA2	160	*		188	84
CA4	160	*		163	163
CA6	160	*		242	163
CA9	160	*		242	242

型號	設計荷重 Kgs	適用撓度 mm	彈簧顏色
CA1-100	100	25	紅
CA1-150	150	25	橙
CA1-200	200	25	黃
CA1-250	250	25	綠
CA1-300	300	25	藍
CA1-400	400	25	棕
CA1-500	500	25	紫
CA1-600	600	25	灰
CA1-700	700	25	白
CA1-800	800	25	深黃
CA1-1000	1000	25	深綠

型號	設計荷重 Kgs	適用撓度 mm	彈簧顏色
CA2-1200	1200	25	灰
CA2-1400	1400	25	白
CA2-1600	1600	25	深黃
CA2-2000	2000	25	深綠
CA4-2400	2400	25	灰
CA4-2800	2800	25	白
CA4-3200	3200	25	深黃
CA4-4000	4000	25	深綠
CA6-4200	4200	25	白
CA6-4800	4800	25	深黃
CA6-6000	6000	25	深綠
CA9-6300	6300	25	白
CA9-7200	7200	25	深黃
CA9-9000	9000	25	深綠